SISTEMA D-MAX

Somente para peruzinhos novos

Para um ambiente melhor e um início mais saudável.

BENEFÍCIOS COMPROVADOS:
Menores custos com cama / Mortalidade mais baixa / Cama com umidade reduzida / Redução dos custos com medicamentos / Menor condenação / Tempo de preparação reduzido / Bebedouros autolimpantes / Melhoria do ambiente / Melhoria da eficiência alimentar

1

Peruzinhos criados com os revolucionários bebedouros D-Max da Ziggity tem desempenho melhor do que peruzinhos criados do início ao fim em sistemas pendulares ou do tipo copo. Os resultados comprovam isso!

2

Devido ao design inovador, a água só é liberada para dentro do reservatório verde quando os perus bebem. Como resultado disto, a água permanece fresca e higiênica. E porque é derramado muito pouca água, a cama permanece seca e a liberação de amônia é reduzida significativamente.

3

Água mais limpa e ambiente melhor proporcionam perus mais fortes e mais saudáveis ao longo de todo o ciclo de produção. Além do mais, os bebedouros D-Max são fabricados fortes para suportar os ambientes exigentes de perus.

4

Os bebedouros D-Max proporcionam melhor eficiência alimentar, menores custos com medicamentos, menos mortalidade, melhoria da cama e da qualidade das aves. Não é de se admirar de que produtores tenham achado o Ziggity D-Max essencial para melhorar seus resultados financeiros.

Benefícios do bebedouro D-Max

- Pino do gatilho côncavo para facilitar a ativação pelas aves.
- Componentes em aço inoxidável resistentes à corrosão, para obter uma longa durabilidade.
- O exclusivo design de travamento duplo TL (Twin-Lock) mantém os bebedores firmes na tubulação.
- Inserção de aço inoxidável endurecido previne o desgaste dos bebedouro.

10-ANOS

Garantia Proporcional (pro rata) dos bebedouros
Reforça o nosso compromisso com a qualidade dos bebedouros Ziggity.

Enquanto bebem os perus empurram com o pescoço contra o reservatório verde e um fluxo de água fresca é liberado para dentro do bebedouro. As aves obtém facilmente toda a água de que necessitam.

D-MAX™ DRINKERS

Bebedouro de Tecnologia Avançada

A medida que bebem as aves pressionam o reservatório verde com o pescoço para liberar mais água. Feito com componentes de aço inoxidável resistente à corrosão e um design exclusivo de travamento duplo TL (Twin-Lock) para prender o bebedouro firmemente dentro da sela. Graças a seu design único o reservatório de água permanece limpo.

O único sistema de fornecimento de água fechado projetado para atender às demandas de perus jovens.

Regulador
Fornece alto volume de água a uma baixa pressão, o que é necessário para não derramar enquanto as aves bebem. A válvula de flushing embutida facilita a remoção de sedimentos, biofilme e ar.

Regulador com válvula solenóide
Para um sistema de flushing automático e autônomo - requer conexão com um controlador ou temporizador com uma saída de 24 VCA.

Neutralizador de Desnível
Reduz a pressão por desnível através de um volume pré-definido. Não requer ajuste e mantém a regulagem da pressão do sistema, mesmo quando as aves não estiverem bebendo. Necessário apenas em aviários com piso em desnível.

Conjunto Final de Linha
Abre-se automaticamente durante o modo de flush afim de proporcionar um flushing fácil e eficaz.

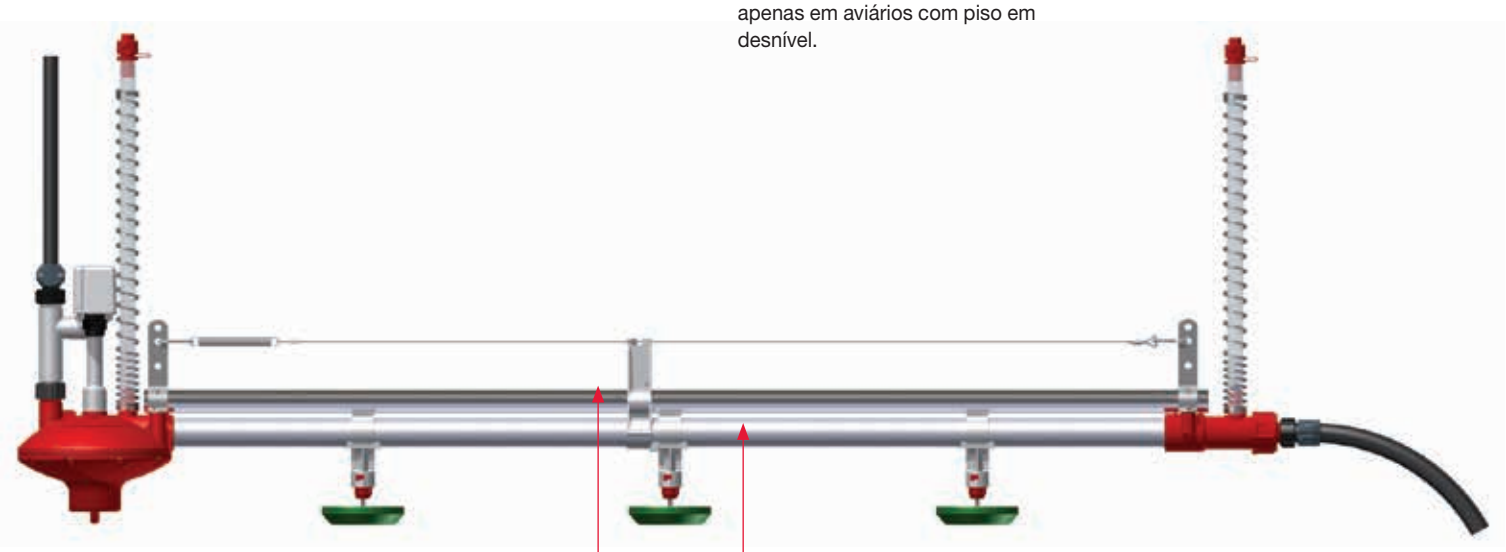

Tubo de Suporte Galvanizado
O tubo de suporte redondo da Ziggity fornece resistência máxima e estabilidade para reduzir o balanço da linha de bebedouros.

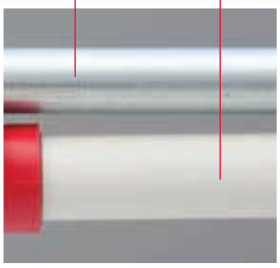

Tubo de Diâmetro Grande
O maior tubo industrial para distribuição de água, praticamente não tem obstruções internas afim de proporcionar um flushing eficaz.

100% FOCUSED

Assistência Ziggity:
Sendo o único fabricante 100 por cento focado em água para aves, a Ziggity oferece uma série de recursos disponíveis para otimizar o desempenho das aves e do sistema.

POULTRY WATERING U

Publicações sobre Princípios e fornecimento de água para aves:
Uma fonte de informações e aconselhamento do mundo real. Inscreva-se no Watering Insights eNews no www.poultrywatering.com

Web Site:
www.ziggity.com Muitas informações úteis sobre produtos e fornecimento de água. Veja no computador ou dispositivo móvel.

Procedimentos de Manejo:
Recomendações úteis para manejar os sistemas de água Ziggity.

The Poultry Watering Specialists

ZIGGITY SYSTEMS INC.

Ziggity Systems Inc.
101 Industrial Parkway East
Middlebury Indiana 46540-8549
USA
Tel: +1 574.825.5849 • Fax: +1 574.825.7674
www.ziggity.com

©2018 Ziggity Systems, Inc. ZIG-1317 Literature: D-Max System A4 - Portuguese LA