BIG Z SİSTEMİ

Broyler Damızlık / Broyler Ana Damızlık • Ördek • Ördek Damızlık / Ördek Ana Damızlık • Kaz • Kaz Damızlık / Kaz Ana Damızlık

Büyük tavukların su ihtiyacını karşılayacak kadar dayanıklı.

KANITLANMIŞ FAYDALARI:
Hijyenik su sağlar / Sağlam ve aşınmaya dayanıklı / Altlığı ve slatleri kuru tutar / Efektif temizleme ve ilaçlama / Rutin temizliğe gerek kalmaz / Yem tüketimini iyileştirir / Ölüm oranlarını azaltır / Kontaminasyon oranını düşürür

1

3,5 Kg ve üzeri tavukların gagaları daha büyük olduğu için suluklara çok daha sert bir şekilde vururlar. Bu hem su dökülmesine hemde suluğun çok daha çabuk aşınmasına sebep olur. Ziggity'nin Big Z suluğu bu problemleri ortadan kaldırabilecek tek suluktur.

2

Standard bir suluktan çok daha büyük ölçüdeki Big Z suluk, tavukların ihtiyacı olan su miktarını kolayca sağlarken, altlığı ve slatleri kuru tutar. Altlığı kuru muhafaza etmek, çoğu zaman daha iyi bir sürü performansının önünü açarken, yem verimi, ağırlık, kontaminasyon ve ölüm oranlarında gözle görülür iyileştirme sağlar.

3

Big Z sulukları daha büyük ve sağlam yapıda olduğu için, aşınmalara karşı da muadil suluklara oranla, büyük bir farkla dayanıklı kalır. Böylece Big Z suluk yıllar geçse de performansını hiç kaybetmez ve damlama problemi yaşatmaz. Sonuç olarak Big Z suluklar ile çok daha sağlıklı sürüler ile devam edersiniz.

4

10-yıllık kademeli garantimiz, ihtiyacınız olan güvencedir. Aynı zamanda Ziggity'nin yeniliklerinin daha iyi sonuçları almanızdaki örneğidir.

Standart suluklara oranla çok daha büyük olan Big Z suluk, büyük tavukların ihtiyacını karşılayacak en dayanıklı suluktur.

10-YIL
Geçerli Kademeli Garanti
Ziggity suluklarının kalitesine olan güvenimizi göstermektedir.

Big Z Suluk faydaları

- Korozyona dayanıklı paslanmaz çelik parçalar, uzun ömrü garanti eder.
- Çift Kilitli tasarım, suluğun borudaki yuvasında güvenli biçimde kalmasını sağlar.
- Güçlendirilmiş paslanmaz çelik yapı, suluğun aşınmasını engeller.

Big Z Eteldi Suluk
su sıçratmanın önüne geçer.
Suluğa entegre etek tavukları suluktan belli bir açıda su içmesine yönlendirir. Eğimli slat olan uygulamalar için kullanılır. Civciv, ördek ve kaz için uygun değildir.

Big Z Drinker

Standard Drinker

BIGZ DRINKERS

İleri Suluk Teknolojisi
Büyük boyutlar, büyük tavukların daha efektif ve kolay şekilde suya ulaşmasını sağlar. Big Z suluk farklı modelleri ile farklı uygulamalar için çözüm sunar.

Ziggity'i broyler sulamada lider konuma getiren konsept, şimdi damızlık tavuklar için daha büyük ve daha dayanıklı.

Su Basınç Regülatörü
Damlamayı engellemek için düşük basınçta yüksek miktarda su sağlar. Dahili temizleme (flaş) vanası; tortu, biyofilm ve havanın kolayca sistemden çıkarılmasını sağlar.

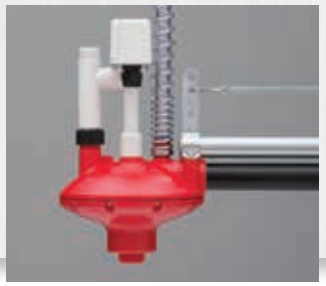

Selenoid Valfli Regülatör
Otomatik sistem temizliği içindir - 24 VAC çıkışlı bir kontrolör veya zamanlayıcı bağlantısı gerektirir.

Eğim Regülatörü
Eğimden dolayı oluşan basıncı belli oranda azaltır, herhangi bir ayar gerektirmez ve sistem kullanılmazken bile basıncı korur. Sadece eğimli kümeslerde kullanılır.

Hat-Sonu Ünitesi
Kolay ve efektif bir temizleme için otomatik olarak açılır.

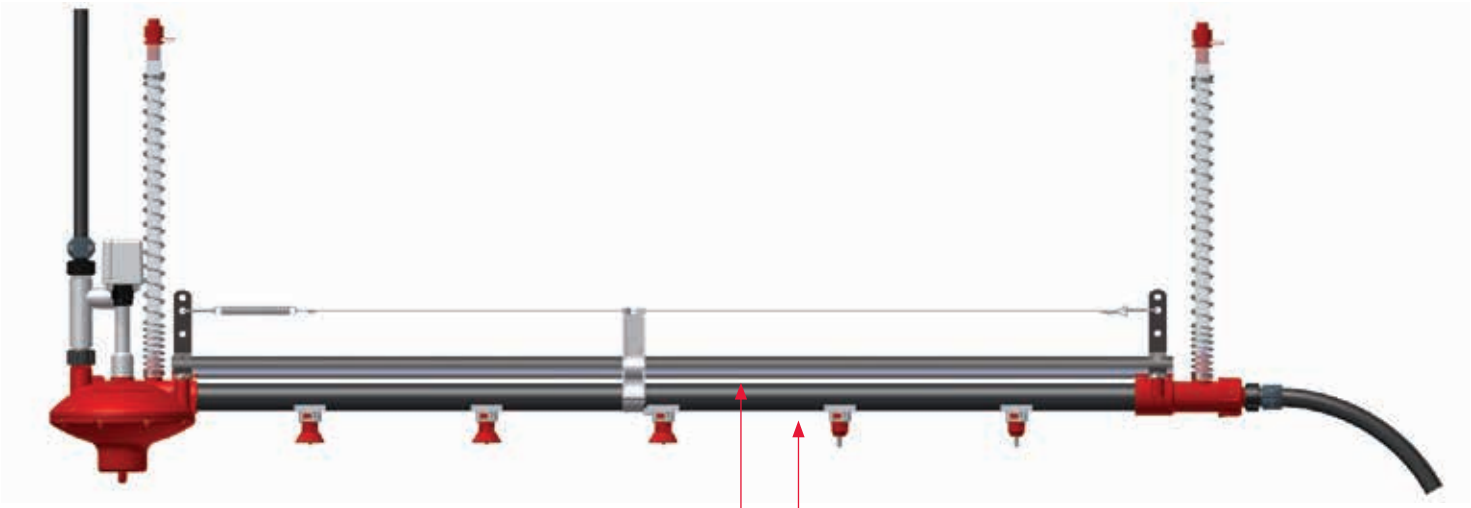

Galvaniz Destek Borusu
Yuvarlak profilden üretilen destek borusu suluk hattının stabilitesini artırır ve hattın sallanmasını engeller.

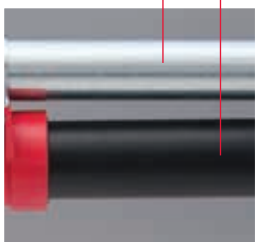

33.40 mm Dış Çaplı PVC Boru
Dayanıklı plastik malzemeden yapılmış olan bu boru düşük maliyetli ve yüksek seviyede UV ışınlarına ve kimyasallara karşı dayanıklıdır. Boru iç yapısında efektif temizlemeye mani olacak bir engel yoktur.

100% FOCUSED

Ziggity Destek:
%100 suluk üretimine odaklı tek firma olan Ziggity, sürü ve sistem performansını geliştirmeye yardımcı kaynaklar sağlar.

Web Sitesi:
www.ziggity.com. Ürün ve kullanımla alakalı bir çok bilgi vardır. Bilgisayarınızdan ve mobil cihazlarınızdan takip edebilirsiniz.

POULTRY WATERING U

Kümes Sulama ile Alakalı Bilgiler ve Kurallar:
Pratik bilgiler ve tavsiyeler kaynağı: **www.poultrywatering.com** adresinden kayıt yaptırabilirsiniz.

Yönetim Prosedürleri:
Ziggity sulama sistemleri kullanımı ile alakalı yararlı öneriler.

The Poultry Watering Specialists

ZIGGITY SYSTEMS INC.

Ziggity Systems Inc.
101 Industrial Parkway East
Middlebury Indiana 46540-8549
USA
Tel: +1 574.825.5849 • Fax: +1 574.825.7674
www.ziggity.com

©2018 Ziggity Systems, Inc. ZIG-1318 Literature Big Z System A4 - Turkish PN500305