SISTEMA T-MAX

Somente para Perus Adultos

O Único Bebedouro Auto-Limpante, Construído Para Sobreviver.

BENEFÍCIOS COMPROVADOS:
Melhora a saúde das aves / Máximo desempenho de Ganho de Peso / Reduz a umidade da cama e a liberação de amônia / Reduz o manejo de cama / Melhora a eficiência alimentar / Diminui os custos com cama / Reduz refugagem e mortalidade / Reduz custos com medicações / Maior durabilidade do sistema

1

Finalmente temos uma alternativa para os bebedouros pendulares, que supera outros sistemas de fornecimento de água, em todas as áreas críticas. O bebedouro de Perus Adultos T-Max da Ziggity é fundamentado em conceitos comprovados, que fizeram da Ziggity o número um em fornecimento de água para peruzinhos. Anos de pesquisa de campo e ajustes finos resultaram em um bebedouro adequado para o ambiente de perus adultos e para a forma que os perus bebem água.

2

Perus tem má coordenação entre os olhos e o bico, por isso desenvolvemos um alvo grande para que eles não consigam errar. O T-Max é projetado para liberar água fresca a cada ação de beber. Ele minimiza o derramamento de água. Enquanto as aves crescem a cama permanece seca, reduzindo a liberação de amônia, garantindo assim lotes mais saudáveis.

3

O Activator T-Max inclina e gira enquanto os perus bebem. Esta ação espalha água ao redor limpando o Activator, eliminando muitas horas necessárias para lavar bebedouros pendulares tradicionais. Além disso, testes de campo mostram que a atividade de mexer cama pode ser drasticamente reduzida ou eliminada.

4

Perus podem desgastar sistemas de água rapidamente. A haste flexível exclusiva da Ziggity absorve o comportamento agressivo dos perus, reduzindo riscos de ruptura e potenciais vazamentos.

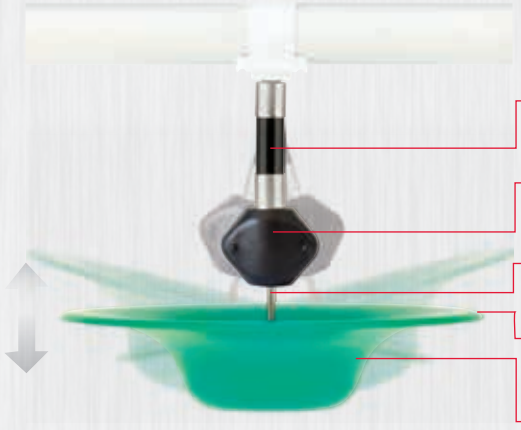

Benefícios dos bebedouros T-Max.

- A haste flexível que absorve choques previne rupturas.
- A abraçadeira de reforço mantém o bebedouro seguro dentro da sela Flex.
- Componentes em aço inoxidável resistentes à corrosão para uma longa durabilidade.
- O Activator inclina e gira para que a água o mantenha limpo enquanto as aves bebem.
- É feito a partir de materiais resistentes e de longa durabilidade, foi projetado para evitar o derramamento de água.

T-MAX DRINKERS

Design Avançado do Bebedouro

O T-Max representa um bebedouro para trabalhos pesados, com um longo pino gatilho preso a um Activator de cor verde que retém água. Este projeto proporciona aos perus livre acesso à água. A transição para os bebedouros T-Max é livre de estresse porque os perus são atraídos pela cor verde.

Visite www.ziggity.com/turkey para ver uma demonstração por vídeo.

O mesmo conceito que faz da Ziggity o líder no fornecimento de água para peruzinhos, também está disponível para perus adultos.

Regulador
Proporciona alto volume de água a uma baixa pressão, necessária para não derramar enquanto as aves bebem. A válvula de flushing embutida facilita a remoção de sedimentos, biofilme e ar.

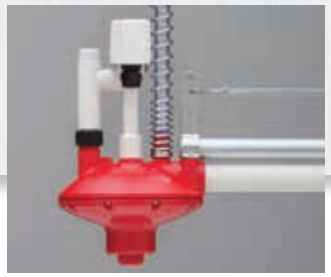

Regulador com Solenóide
Para um sistema de flushing automático e autônomo - requer conexão com um controlador ou temporizador com uma saída de 24 VCA.

Neutralizador de Desnível
Reduz a pressão por desnível através de um volume pré-definido. Não requer ajuste e mantém a regulagem da pressão do sistema, mesmo quando as aves não estiverem bebendo. É necessário apenas em aviários com piso em desnível.

Conjunto Final de Linha
Se abre automaticamente durante o modo de flush afim de proporcionar um flushing fácil e eficaz.

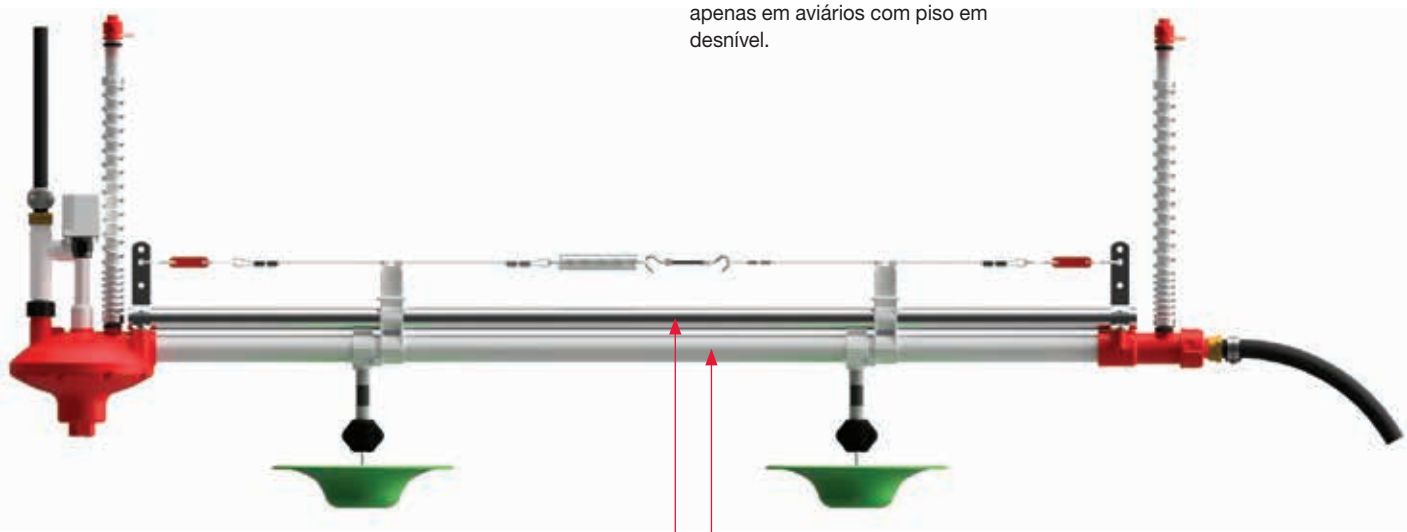

Tubo de Suporte Galvanizado
O tubo redondo de suporte do perfil Ziggity fornece resistência máxima e estabilidade para reduzir o balanço da linha de bebedouros.

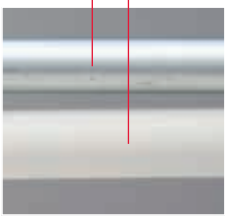

Tubo de Diâmetro Grande
O maior tubo industrial para distribuição de água, praticamente não tem obstruções internas afim de proporcionar um flushing eficaz.

100% FOCUSED

Assistência Ziggity:
Sendo o único fab ricante 100 por cento focado em água para aves, a Ziggity oferece uma série de recursos disponíveis para otimizar o desempenho das aves e do sistema.

POULTRY WATERING U

Publicações sobre Princípios e fornecimento de água para aves:
Uma fonte de informações e aconselhamento do mundo real. Inscreva-se no Watering Insights eNews no www.poultrywatering.com

Web Site:
www.ziggity.com Muitas informações úteis sobre produtos e fornecimento de água. Veja no computador ou dispositivo móvel.

Procedimentos de Manejo:
Recomendações úteis para manejar os sistemas de água Ziggity.

The Poultry Watering Specialists

ZIGGITY SYSTEMS INC.

Ziggity Systems Inc.
101 Industrial Parkway East
Middlebury Indiana 46540-8549
USA
Tel: +1 574.825.5849 • Fax: +1 574.825.7674
www.ziggity.com

©2020 Ziggity Systems, Inc ZIG-1510 Literature: T-Max System A4 - Portuguese LA